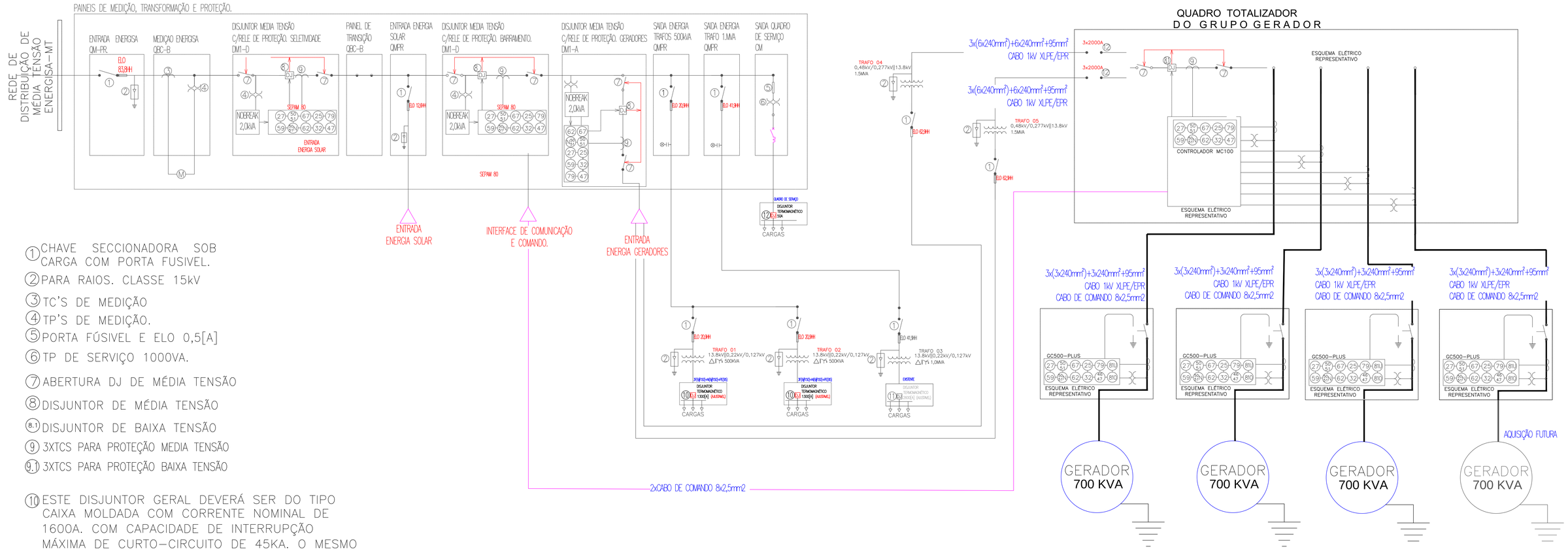

1. CHAVE SECCIONADORA SOB CARGA COM PORTA FUSIVEL.
2. PARA RAIOS. CLASSE 15kV
3. TC'S DE MEDIÇÃO
4. TP'S DE MEDIÇÃO.
5. PORTA FÚSIVEL E ELO 0,5[A]
6. TP DE SERVIÇO 1000VA.
7. ABERTURA DJ DE MÉDIA TENSÃO
8. DISJUNTOR DE MÉDIA TENSÃO
8.1. DISJUNTOR DE BAIXA TENSÃO
9. 3XTCS PARA PROTEÇÃO MEDIA TENSÃO
9.1. 3XTCS PARA PROTEÇÃO BAIXA TENSÃO

10. ESTE DISJUNTOR GERAL DEVERÁ SER DO TIPO CAIXA MOLDADA COM CORRENTE NOMINAL DE 1600A. COM CAPACIDADE DE INTERRUPÇÃO MÁXIMA DE CURTO-CIRCUITO DE 45KA. O MESMO DEVE POSSUIR DISPARADOR AJUSTÁVEL DE SOBRECARGA E CURTO CIRCUITO. DEVERÁ SER AJUSTADO PARA UMA CORRENTE NOMINAL DE 1300A.

11. ESTE DISJUNTOR GERAL DEVERÁ SER DO TIPO CAIXA MOLDADA COM CORRENTE NOMINAL DE 3200A. COM CAPACIDADE DE INTERRUPÇÃO MÁXIMA DE CURTO-CIRCUITO DE 45KA. O MESMO DEVE POSSUIR DISPARADOR AJUSTÁVEL DE SOBRECARGA E CURTO CIRCUITO. DEVERÁ SER AJUSTADO PARA UMA CORRENTE NOMINAL DE 2600A.

12. ESTE DISJUNTOR GERAL DEVERÁ SER DO TIPO CAIXA MOLDADA COM CORRENTE NOMINAL DE 2000A. COM CAPACIDADE DE INTERRUPÇÃO MÁXIMA DE CURTO-CIRCUITO DE 40KA. O MESMO DEVE POSSUIR DISPARADOR AJUSTÁVEL DE SOBRECARGA E CURTO CIRCUITO. DEVE SER AJUSTADO PARA UMA CORRENTE NOMINAL DE 1800A, MOD. REF.:TMAX T8

50/51. RELÉ DE SOBRECORRENTE INSTANTÂNEO, E TEMPORIZADO DE FASE. "CLIENTE"

50N/51N. RELÉ DE SOBRECORRENTE INSTANTÂNEO, E TEMPORIZADO DE NEUTRO. "CLIENTE"

79. RELIGAMENTO

27/59. RELÉS DE SUBTENSÃO(27) E SOBRETENSÃO(59)

67. RELÉ DIRECIONAL DE SOBRECORRENTE.

62. RELÉ TEMPORIZADOR. OPERA CONJUNTAMENTE COM O DISPOSITIVO QUE FAZ UMA OPERAÇÃO DE DESLIGAMENTO

REVISÃO	DATA	MODIFICAÇÕES – REFERÊNCIA
03		
02		
01		
00		

SONARE

SOLUÇÕES EM ENERGIA E TELECOMUNICAÇÕES

Av. General Valle, 321, sala 104 - Ed. Marechal Rondon
Bairro Bandeirantes - Cuiabá-MT CEP: 78010-000
Tel: (65) 3321-3284
www.sonareengenharia.com.br

TIPO DE OBRA: COMERCIAL

PROPRIETÁRIO: HOTEL SESC PORTO CERCADO

ENDEREÇO: Rodovia Poconé - Porto Cercado, Km 43, S/N - Zona Rural, Poconé - MT, 78175-000

AUTOR DO PROJETO:
Engº Eletricista: LUCAS SILVA COSTA
Nº. Rg. Profissional: MT029137

RESPONSÁVEL TÉCNICO:
Engº Eletricista: LUCAS SILVA COSTA
Nº. Rg. Profissional: MT029137

ESCALA: INDICADA

ASSINATURA DO RESPONSÁVEL TÉCNICO:

DATA ENTREGA: 10/08/2016

ASSUNTO: PROJETO DE INSTALAÇÕES
DIAGRAMA UNIFILAR

FOLHA: A1

DESENHISTA: EQUIPE SONARE

PRANCHA: 4/4