NOTA	DESCRIÇÃO
01	CONFERIR MEDIDAS NO LOCAL

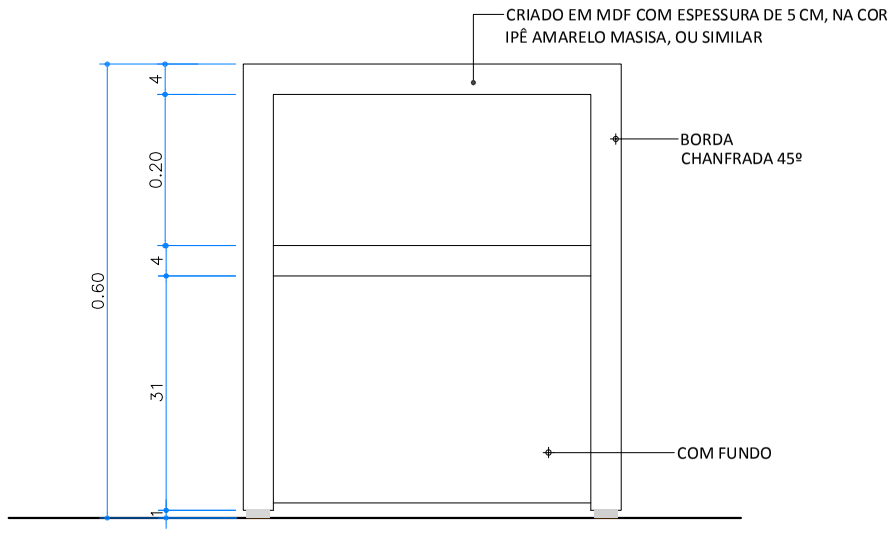

Arquitetonico - detalhe criado

Vista frontal

Escala 1/25

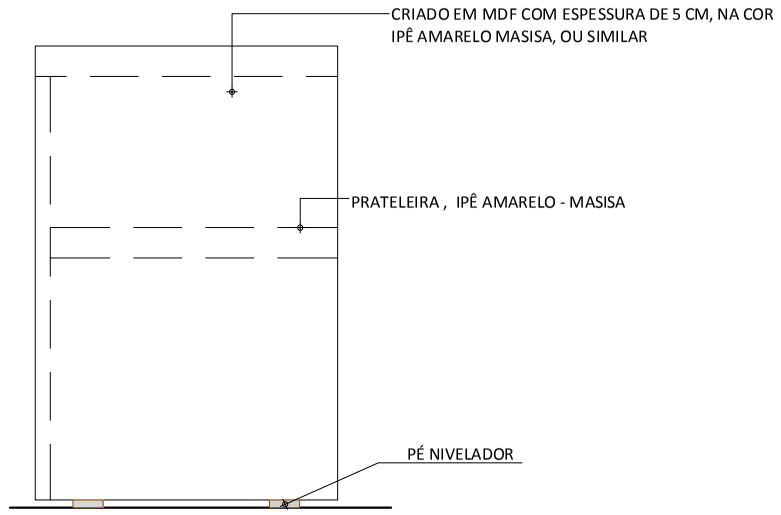

Arquitetonico - detalhe criado

Vista lateral

Escala 1/25

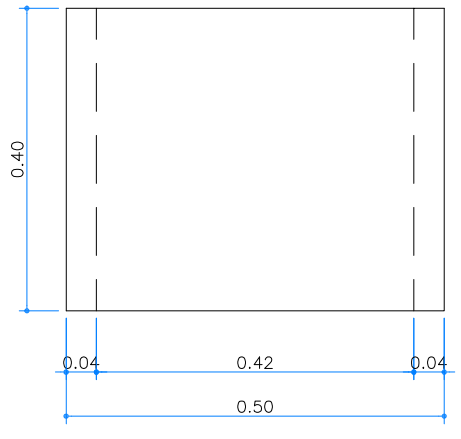

Arquitetonico - detalhe criado

Planta baixa

Escala 1/25

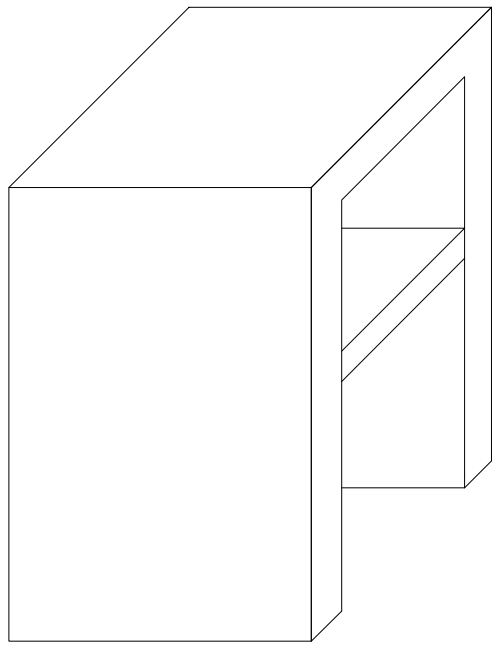

Arquitetonico - detalhe criado

Perspectiva

Escala 1/25

Obra: Comercial	Local: Bloco VII - HSPC
Autor do Projeto: Arq. Angela Flor	Resp. Execução: Eng. Irineu Teódulo
CREA / CAU: A63512-0	CREA / CAU: 11.133-D/DF
Etapa: Arquitetura	Áreas (m²) Área construída:
Título: Detalhe criado mudo	
Escala: Indicada	Revisão: 00
Data revisão: 12/06/2017	Folha: 08