BASE ADMINISTRATIVA - MESAS			
ITEM	DESCRIÇÃO	QUANT.	IMAGEM
01	**MESA TIPO PLATAFORMA DUPLA-FACE COM GAVETEIRO PEDESTAL – INICIO E MEIO.** **Dimensão:** 140x140x73 **Cor:** a ser definida **Obs.:** com calhas para fiação.	**20**	 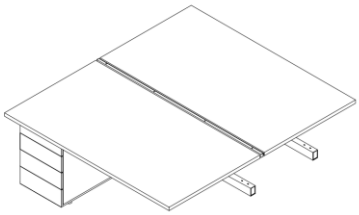 Foto Ilustrativa

Obs. Os acabamentos a serem definidos junto ao fornecedor. Os modelos similares aos sugeridos deverão apresentar materiais de qualidade igual ou similar aos indicados. Entende-se por similar material compatível ou superior ao especificado.

Critérios	Padrão Avaliativo
01. Mesas tipo plataformas, com escrivaninhas confeccionada em MDF ou MDP, com 25 mm de espessura.	( ) Atende ( ) Não atende
02. Acabamentos com laminado melamínico de baixa pressão (BP).	( ) Atende ( ) Não atende
03. Com passa cabos em formato oblongo com 04 saídas independentes para o cabeamento, guia central e tampa externa inferior em formato circular com divisores para a acomodação do cabeamento.	( ) Atende ( ) Não atende
04. Estrutura com pintura eletrostática em epóxi, espessura mínima de 40 mícrons.	( ) Atende ( ) Não atende
05. Gaveteiro tipo pedestal composto por quatro gavetas, e confeccionado em MDF ou MDP, com acabamento, em ambas as faces, com laminado melamínico de baixa pressão (BP) e gavetas com puxadores invisíveis.	( ) Atende ( ) Não atende
06. Com painel divisório entre as mesas confeccionado em vidro.	( ) Atende ( ) Não atende
07. Dimensões conforme memorial, podendo variar até 0,5% para menor das medidas especificadas.	( ) Atende ( ) Não atende
08. Assistência Técnica na região de Cuiabá e Várzea Grande/MT	( ) Atende ( ) Não atende
09. Garantia mínima de 12 meses.	( ) Atende ( ) Não atende
10. Prazo de entrega máximo 40 dias.	( ) Atende ( ) Não atende

Obs. Os acabamentos a serem definidos junto ao fornecedor. Os modelos similares aos sugeridos deverão apresentar materiais de qualidade igual ou similar aos indicados. Entende-se por similar material compatível ou superior ao especificado.

02	**MESA TIPO PLATAFORMA DUPLA-FACE COM GAVETEIRO PEDESTAL COM QUATRO GAVETAS – INDIVIDUAL E FINAL DE FILEIRA** **Dimensão:** 140x140x73 **Cor:** a ser definida **Obs.:** com calhas para fiação.	**25**	 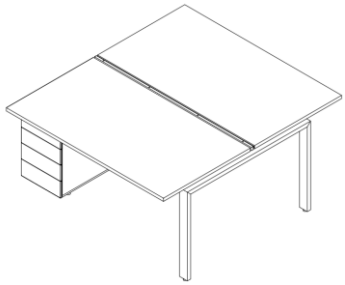 Foto Ilustrativa

Obs. Os acabamentos a serem definidos junto ao fornecedor. Os modelos similares aos sugeridos deverão apresentar materiais de qualidade igual ou similar aos indicados. Entende-se por similar material compatível ou superior ao especificado.

Critérios	Padrão Avaliativo
01. Mesa tipo plataforma dupla-face com gaveteiro pedestal com quatro gavetas – individual e final de fileira, confeccionada em MDF ou MDP, com 25 mm de espessura.	( ) Atende ( ) Não atende
02. Acabamentos com laminado melamínico de baixa pressão (BP).	( ) Atende ( ) Não atende
03. Com passa cabos em formato oblongo com 04 saídas independentes para o cabeamento, guia central e tampa externa inferior em formato circular com divisores para a acomodação do cabeamento.	( ) Atende ( ) Não atende
04. Estrutura com pintura eletrostática em epóxi, espessura mínima de 40 mícrons.	( ) Atende ( ) Não atende
05. Gaveteiro tipo pedestal composto por quatro gavetas, e confeccionado em MDF ou MDP, com acabamento, em ambas as faces, com laminado melamínico de baixa pressão (BP) e gavetas com puxadores invisíveis.	( ) Atende ( ) Não atende
06. Com painel divisório entre as mesas confeccionado em vidro.	( ) Atende ( ) Não atende
07. Dimensões conforme memorial, podendo variar até 0,5% para menor das medidas especificadas.	( ) Atende ( ) Não atende
08. Assistência Técnica na região de Cuiabá e Várzea Grande/MT.	( ) Atende ( ) Não atende
09. Garantia mínima de 12 meses.	( ) Atende ( ) Não atende
10. Prazo de entrega máximo 40 dias.	( ) Atende ( ) Não atende

Obs. Os acabamentos a serem definidos junto ao fornecedor. Os modelos similares aos sugeridos deverão apresentar materiais de qualidade igual ou similar aos indicados. Entende-se por similar material compatível ou superior ao especificado.

03	**MESA GERENCIAL COM ARMÁRIO LATERAL COM DUAS PORTAS E CALHA PARA FIAÇÕES.** **DIMENSÃO:** 160x70x73 **Obs.** Apenas um balcão com dimensão 100x50cm **Cor:** A ser definida	**15**	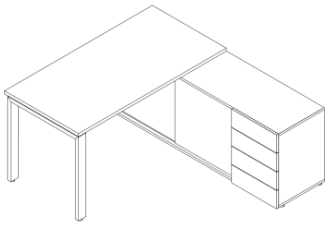 Foto Ilustrativa

Obs. Os acabamentos a serem definidos junto ao fornecedor. Os modelos similares aos sugeridos deverão apresentar materiais de qualidade igual ou similar aos indicados. Entende-se por similar material compatível ou superior ao especificado.

Critérios	Padrão Avaliativo
01. Mesa gerencial, dimensão: 160x70x73com armário lateral com duas portas e calha para fiações – individual e final de fileira, confeccionada em MDF ou MDP, com 25 mm de espessura.	( ) Atende ( ) Não atende
02. Acabamentos com laminado melamínico de baixa pressão (BP).	( ) Atende ( ) Não atende
03. Com passa cabos em formato oblongo com 04 saídas independentes para o cabeamento, guia central e tampa externa inferior em formato circular com divisores para a acomodação do cabeamento.	( ) Atende ( ) Não atende
04. Estrutura com pintura eletrostática em epóxi, espessura mínima de 40 mícrons.	( ) Atende ( ) Não atende
05. Gaveteiro tipo pedestal composto por quatro gavetas, e confeccionado em MDF ou MDP, com acabamento, em ambas as faces, com laminado melamínico de baixa pressão (BP) e gavetas com puxadores invisíveis.	( ) Atende ( ) Não atende
06. Dimensões conforme memorial, podendo variar até 0,5% para menor das medidas especificadas.	( ) Atende ( ) Não atende
07. Assistência Técnica na região de Cuiabá e Várzea Grande/MT.	( ) Atende ( ) Não atende
08. Garantia mínima de 12 meses.	( ) Atende ( ) Não atende
09. Prazo de entrega máximo 40 dias.	( ) Atende ( ) Não atende

Obs. Os acabamentos a serem definidos junto ao fornecedor. Os modelos similares aos sugeridos deverão apresentar materiais de qualidade igual ou similar aos indicados. Entende-se por similar material compatível ou superior ao especificado.

04	**MESA GERENCIAL COM ARMÁRIO LATERAL COM DUAS PORTAS E CALHA PARA FIAÇÕES.** **DIMENSÃO:** 180x70x73 **Obs.** Apenas um balcão com dimensão 100x50cm **Cor:** A ser definida	**02**	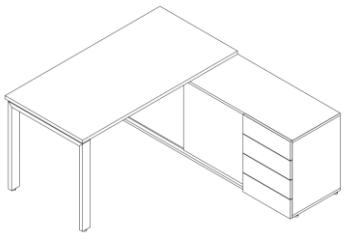 Foto Ilustrativa

Obs. Os acabamentos a serem definidos junto ao fornecedor. Os modelos similares aos sugeridos deverão apresentar materiais de qualidade igual ou similar aos indicados. Entende-se por similar material compatível ou superior ao especificado.

Critérios	Padrão Avaliativo
01. Mesa gerencial, dimensão: 180x70x73 com armário lateral com duas portas e calha para fiações. Individual e final de fileira, confeccionada em MDF ou MDP, com 25 mm de espessura.	( ) Atende ( ) Não atende
02. Acabamentos com laminado melamínico de baixa pressão (BP).	( ) Atende ( ) Não atende
03. Com passa cabos em formato oblongo com 04 saídas independentes para o cabeamento, guia central e tampa externa inferior em formato circular com divisores para a acomodação do cabeamento.	( ) Atende ( ) Não atende
04. Estrutura com pintura eletrostática em epóxi, espessura mínima de 40 mícrons.	( ) Atende ( ) Não atende
05. Gaveteiro tipo pedestal composto por quatro gavetas, e confeccionado em MDF ou MDP, com acabamento, em ambas as faces, com laminado melamínico de baixa pressão (BP) e gavetas com puxadores invisíveis.	( ) Atende ( ) Não atende
06. Dimensões conforme memorial, podendo variar até 0,5% para menor das medidas especificadas.	( ) Atende ( ) Não atende
07. Assistência Técnica na região de Cuiabá e Várzea Grande/MT.	( ) Atende ( ) Não atende
08. Garantia mínima de 12 meses.	( ) Atende ( ) Não atende
09. Prazo de entrega máximo 40 dias.	( ) Atende ( ) Não atende

Obs. Os acabamentos a serem definidos junto ao fornecedor. Os modelos similares aos sugeridos deverão apresentar materiais de qualidade igual ou similar aos indicados. Entende-se por similar material compatível ou superior ao especificado.

05	**PLATAFORMA MONOFACE COM GAVETEIRO TIPO PEDESTAL.** **Dimensão:** 160x80x73 **Cor:** A ser definida	**10**	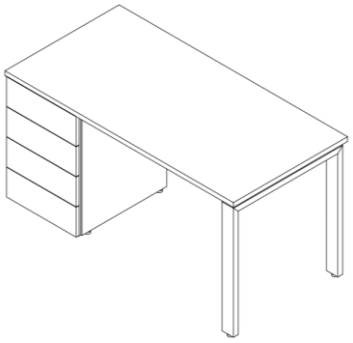 Foto Ilustrativa

Obs. Os acabamentos a serem definidos junto ao fornecedor. Os modelos similares aos sugeridos deverão apresentar materiais de qualidade igual ou similar aos indicados. Entende-se por similar material compatível ou superior ao especificado.

Critérios	Padrão Avaliativo
01. Plataforma monoface. Dimensão: 160x80x73 com gaveteiro tipo pedestal. e calha para fiações. Individual e final de fileira, confeccionada em MDF ou MDP, com 25 mm de espessura.	( ) Atende ( ) Não atende
02. Acabamentos com laminado melamínico de baixa pressão (BP).	( ) Atende ( ) Não atende
03. Com passa cabos em formato oblongo com 04 saídas independentes para o cabeamento, guia central e tampa externa inferior em formato circular com divisores para a acomodação do cabeamento.	( ) Atende ( ) Não atende
04. Estrutura com pintura eletrostática em epóxi, espessura mínima de 40 mícrons.	( ) Atende ( ) Não atende
05. Gaveteiro tipo pedestal composto por quatro gavetas, e confeccionado em MDF ou MDP, com acabamento, em ambas as faces, com laminado melamínico de baixa pressão (BP) e gavetas com puxadores invisíveis.	( ) Atende ( ) Não atende
06. Dimensões conforme memorial, podendo variar até 0,5% para menor das medidas especificadas.	( ) Atende ( ) Não atende
07. Assistência Técnica na região de Cuiabá e Várzea Grande/MT.	( ) Atende ( ) Não atende
08. Garantia mínima de 12 meses.	( ) Atende ( ) Não atende
09. Prazo de entrega máximo 40 dias.	( ) Atende ( ) Não atende

Obs. Os acabamentos a serem definidos junto ao fornecedor. Os modelos similares aos sugeridos deverão apresentar materiais de qualidade igual ou similar aos indicados. Entende-se por similar material compatível ou superior ao especificado.

06	**PLATAFORMA MONOFACE COM GAVETEIRO TIPO PEDESTAL.** **Dimensão:** 140x80x73 **Cor:** A ser definida	**10**	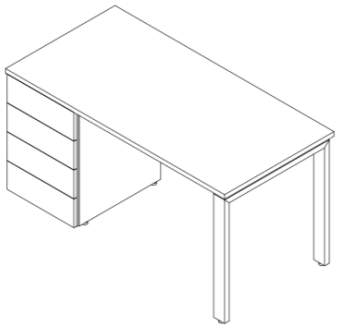 Foto Ilustrativa

Obs. Os acabamentos a serem definidos junto ao fornecedor. Os modelos similares aos sugeridos deverão apresentar materiais de qualidade igual ou similar aos indicados. Entende-se por similar material compatível ou superior ao especificado.

Critérios	Padrão Avaliativo
01. Plataforma monoface. Dimensão: 140x80x73com gaveteiro tipo pedestal. e calha para fiações. individual e final de fileira, confeccionada em MDF ou MDP, com 25 mm de espessura.	( ) Atende ( ) Não atende
02. Acabamentos com laminado melamínico de baixa pressão (BP).	( ) Atende ( ) Não atende
03. Com passa cabos em formato oblongo com 04 saídas independentes para o cabeamento, guia central e tampa externa inferior em formato circular com divisores para a acomodação do cabeamento.	( ) Atende ( ) Não atende
04. Estrutura com pintura eletrostática em epóxi, espessura mínima de 40 mícrons.	( ) Atende ( ) Não atende
05. Gaveteiro tipo pedestal composto por quatro gavetas, e confeccionado em MDF ou MDP, com acabamento, em ambas as faces, com laminado melamínico de baixa pressão (BP) e gavetas com puxadores invisíveis.	( ) Atende ( ) Não atende
06. Dimensões conforme memorial, podendo variar até 0,5% para menor das medidas especificadas.	( ) Atende ( ) Não atende
07. Assistência Técnica na região de Cuiabá e Várzea Grande/MT.	( ) Atende ( ) Não atende
08. Garantia mínima de 12 meses.	( ) Atende ( ) Não atende
09. Prazo de entrega máximo 40 dias.	( ) Atende ( ) Não atende

Obs. Os acabamentos a serem definidos junto ao fornecedor. Os modelos similares aos sugeridos deverão apresentar materiais de qualidade igual ou similar aos indicados. Entende-se por similar material compatível ou superior ao especificado.

07	**MESA ANGULAR FIXA COM GAVETEIRO TIPO PEDESTAL.** **Dimensão:** 140x140x73 **Cor:** A ser definida	**05**	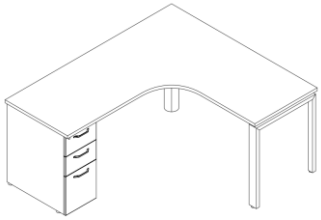 Foto Ilustrativa

Obs. Os acabamentos a serem definidos junto ao fornecedor. Os modelos similares aos sugeridos deverão apresentar materiais de qualidade igual ou similar aos indicados. Entende-se por similar material compatível ou superior ao especificado.

Critérios	Padrão Avaliativo
01. Mesa angular fixa com gaveteiro tipo pedestal. Dimensão: 140x80x73com gaveteiro tipo pedestal. e calha para fiações. individual e final de fileira, confeccionada em MDF ou MDP, com 25 mm de espessura.	( ) Atende ( ) Não atende
02. Acabamentos com laminado melamínico de baixa pressão (BP).	( ) Atende ( ) Não atende
03. Com passa cabos em formato oblongo com 04 saídas independentes para o cabeamento, guia central e tampa externa inferior em formato circular com divisores para a acomodação do cabeamento.	( ) Atende ( ) Não atende
04. Estrutura com pintura eletrostática em epóxi, espessura mínima de 40 mícrons.	( ) Atende ( ) Não atende
05. Gaveteiro tipo pedestal, com 02 gavetas menores e 01 gaveta maior confeccionado em MDF ou MDP, com acabamento, em ambas as faces, com laminado melamínico de baixa pressão (BP) e gavetas com puxadores invisíveis.	( ) Atende ( ) Não atende
06. Dimensões conforme memorial, podendo variar até 0,5% para menor das medidas especificadas.	( ) Atende ( ) Não atende
07. Assistência Técnica na região de Cuiabá e Várzea Grande/MT.	( ) Atende ( ) Não atende
08. Garantia mínima de 12 meses.	( ) Atende ( ) Não atende
09. Prazo de entrega máximo 40 dias.	( ) Atende ( ) Não atende

Obs. Os acabamentos a serem definidos junto ao fornecedor. Os modelos similares aos sugeridos deverão apresentar materiais de qualidade igual ou similar aos indicados. Entende-se por similar material compatível ou superior ao especificado.

08	**MESA DE CANTO SENDO: MESA AUTOPORTANTE RETANGULAR MAIS MESA LATERAL COM GAVETEIRO TIPO PEDESTAL AUTOPORTANTE** **Dimensão:** **Mesa retangular:** 160x60x73 **Mesa lateral:** 80x60x73 **Cor:** A ser definida	**05**	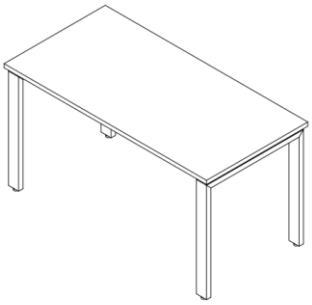 **+** 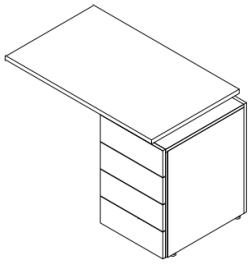 Foto Ilustrativa

Obs. Os acabamentos a serem definidos junto ao fornecedor. Os modelos similares aos sugeridos deverão apresentar materiais de qualidade igual ou similar aos indicados. Entende-se por similar material compatível ou superior ao especificado.

Critérios	Padrão Avaliativo
01. Mesa de canto sendo: mesa autoportante retangular mais mesa lateral com gaveteiro tipo pedestal autoportante. individual e final de fileira, confeccionada em MDF ou MDP, com 25 mm de espessura.	( ) Atende ( ) Não atende
02. Acabamentos com laminado melamínico de baixa pressão (BP).	( ) Atende ( ) Não atende
03. Com passa cabos em formato oblongo com 04 saídas independentes para o cabeamento, guia central e tampa externa inferior em formato circular com divisores para a acomodação do cabeamento.	( ) Atende ( ) Não atende
04. Estrutura com pintura eletrostática em epóxi, espessura mínima de 40 mícrons.	( ) Atende ( ) Não atende
05. Gaveteiro tipo pedestal composto por quatro gavetas, e confeccionado em MDF ou MDP, com acabamento, em ambas as faces, com laminado melamínico de baixa pressão (BP) e gavetas com puxadores invisíveis.	( ) Atende ( ) Não atende
06. Dimensões conforme memorial, podendo variar até 0,5% para menor das medidas especificadas.	( ) Atende ( ) Não atende
07. Assistência Técnica na região de Cuiabá e Várzea Grande/MT.	( ) Atende ( ) Não atende
08. Garantia mínima de 12 meses.	( ) Atende ( ) Não atende
09. Prazo de entrega máximo 40 dias.	( ) Atende ( ) Não atende

Obs. Os acabamentos a serem definidos junto ao fornecedor. Os modelos similares aos sugeridos deverão apresentar materiais de qualidade igual ou similar aos indicados. Entende-se por similar material compatível ou superior ao especificado.

10	**MESA DE REUNIÃO COM TAMPO RETANGULAR, E PÉS EM ESTRUTURA DE ALUMINIO.** **Dimensões:** 03 - 2,00x1,10x0,73m 01 - 2,50x1,10x0,73m **Cor:** A ser definida	**04**	

Obs. Os acabamentos a serem definidos junto ao fornecedor. Os modelos similares aos sugeridos deverão apresentar materiais de qualidade igual ou similar aos indicados. Entende-se por similar material compatível ou superior ao especificado.

Critérios	Padrão Avaliativo
01. Mesa de reunião com tampo retangular, e pés em estrutura de alumínio. Encabeçamento nos topos com fita borda de PVC de 2,5mm de espessura. Com passa cabos, e caixa para tomadas.	( ) Atende ( ) Não atende
02. Acabamentos com laminado melamínico de baixa pressão (BP).	( ) Atende ( ) Não atende
03. Com passa cabos em formato oblongo com 04 saídas independentes para o cabeamento, guia central e tampa externa inferior em formato circular com divisores para a acomodação do cabeamento.	( ) Atende ( ) Não atende
04. Estrutura composta por pórticos em tubo de 30x70x2,0mm de espessura, e travessas superior horizontais em tubo 30x50x1,2mm de espessura interligada aos pórticos. Pintura eletrostática em epóxi, espessura mínima de 40 mícrons.	( ) Atende ( ) Não atende
05. Com calhas para acomodação de fiação.	( ) Atende ( ) Não atende
06. Dimensões conforme memorial, podendo variar até 0,5% para menor das medidas especificadas.	( ) Atende ( ) Não atende
07. Assistência Técnica na região de Cuiabá e Várzea Grande/MT.	( ) Atende ( ) Não atende
08. Garantia mínima de 12 meses.	( ) Atende ( ) Não atende
09. Prazo de entrega máximo 40 dias.	( ) Atende ( ) Não atende

Obs. Os acabamentos a serem definidos junto ao fornecedor. Os modelos similares aos sugeridos deverão apresentar materiais de qualidade igual ou similar aos indicados. Entende-se por similar material compatível ou superior ao especificado.

ARMÁRIOS			
11	**ARMÁRIO ALTO** **Armário Alto - 800x470x1580** Modelo: Porta translucida	**20**	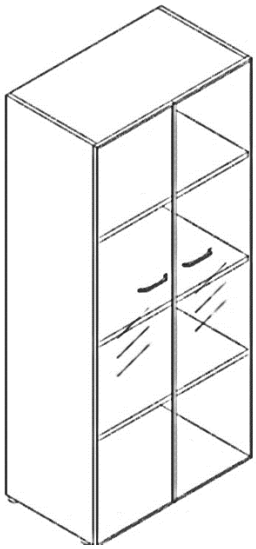

Obs. Os acabamentos a serem definidos junto ao fornecedor. Os modelos similares aos sugeridos deverão apresentar materiais de qualidade igual ou similar aos indicados. Entende-se por similar material compatível ou superior ao especificado.

Critérios	Padrão Avaliativo
01. Armário alto - 800x470x1580. Confeccionados em MDF ou MDP, com no mínimo 25 mm de espessura.	( ) Atende ( ) Não atende
02. Acabamento, em ambas as faces, com laminado melamínico de baixa pressão (BP). Encabeçamento nos topos com fita borda de PVC de 2,5mm de espessura.	( ) Atende ( ) Não atende
03. Portas com acabamento em Vidro Fumê.	( ) Atende ( ) Não atende
04. Dimensões conforme memorial, podendo variar até 0,5% para menor das medidas especificadas.	( ) Atende ( ) Não atende
05. Assistência Técnica na região de Cuiabá e Várzea Grande/MT.	( ) Atende ( ) Não atende
06. Garantia mínima de 12 meses.	( ) Atende ( ) Não atende
07. Prazo de entrega máximo 40 dias.	( ) Atende ( ) Não atende

Obs. Os acabamentos a serem definidos junto ao fornecedor. Os modelos similares aos sugeridos deverão apresentar materiais de qualidade igual ou similar aos indicados. Entende-se por similar material compatível ou superior ao especificado.

12	**ARMÁRIO ALTO** **800x470x2107** Modelo: Porta de madeira	**60**	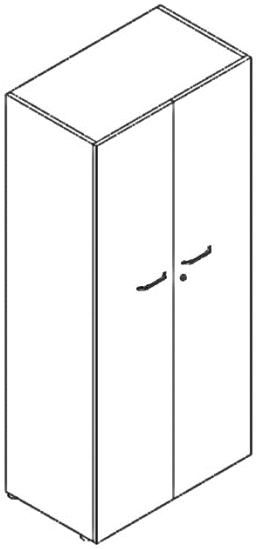

Critérios	Padrão Avaliativo
01. Armário alto - 800x470x2107. Confeccionados em MDF ou MDP, com no mínimo 25 mm de espessura.	( ) Atende ( ) Não atende
02. Acabamento, em ambas as faces, com laminado melamínico de baixa pressão (BP). Encabeçamento nos topos com fita borda de PVC de 2,5mm de espessura.	( ) Atende ( ) Não atende
03. Portas com acabamento em MDF.	( ) Atende ( ) Não atende
04. Dimensões conforme memorial, podendo variar até 0,5% para menor das medidas especificadas.	( ) Atende ( ) Não atende
05. Assistência Técnica na região de Cuiabá e Várzea Grande/MT.	( ) Atende ( ) Não atende
06. Garantia mínima de 12 meses.	( ) Atende ( ) Não atende
07. Prazo de entrega máximo 40 dias.	( ) Atende ( ) Não atende

Obs. Os acabamentos a serem definidos junto ao fornecedor. Os modelos similares aos sugeridos deverão apresentar materiais de qualidade igual ou similar aos indicados. Entende-se por similar material compatível ou superior ao especificado.

13	**ARMÁRIO ESTANTE –** **800x470x1580** Modelo: Porta translucida	**20**	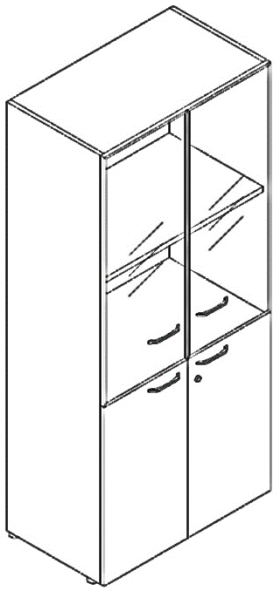

Critérios	Padrão Avaliativo
01. Armário alto - 800x470x1580. Confeccionados em MDF ou MDP, com no mínimo 25 mm de espessura.	( ) Atende ( ) Não atende
02. Acabamento, em ambas as faces, com laminado melamínico de baixa pressão (BP). Encabeçamento nos topos com fita borda de PVC de 2,5mm de espessura.	( ) Atende ( ) Não atende
03. Portas com acabamento em vidro fumê e MDF.	( ) Atende ( ) Não atende
04. Dimensões conforme memorial, podendo variar até 0,5% para menor das medidas especificadas.	( ) Atende ( ) Não atende
05. Assistência Técnica na região de Cuiabá e Várzea Grande/MT.	( ) Atende ( ) Não atende
06. Garantia mínima de 12 meses.	( ) Atende ( ) Não atende
07. Prazo de entrega máximo 40 dias.	( ) Atende ( ) Não atende

Obs. Os acabamentos a serem definidos junto ao fornecedor. Os modelos similares aos sugeridos deverão apresentar materiais de qualidade igual ou similar aos indicados. Entende-se por similar material compatível ou superior ao especificado.

14	**Armário Baixo - 800x470x705**	30	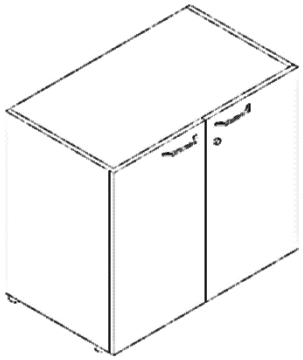

Obs. Os acabamentos a serem definidos junto ao fornecedor. Os modelos similares aos sugeridos deverão apresentar materiais de qualidade igual ou similar aos indicados. Entende-se por similar material compatível ou superior ao especificado.

Critérios	Padrão Avaliativo
01. Armário Baixo -800x470x705. Confeccionados em MDF ou MDP, com no mínimo 25 mm de espessura.	( ) Atende ( ) Não atende
02. Acabamento, em ambas as faces, com laminado melamínico de baixa pressão (BP). Encabeçamento nos topos com fita borda de PVC de 2,5mm de espessura.	( ) Atende ( ) Não atende
03. Portas com acabamento em MDF .	( ) Atende ( ) Não atende
04. Dimensões conforme memorial, podendo variar até 0,5% para menor das medidas especificadas.	( ) Atende ( ) Não atende
05. Assistência Técnica na região de Cuiabá e Várzea Grande/MT.	( ) Atende ( ) Não atende
06. Garantia mínima de 12 meses.	( ) Atende ( ) Não atende
07. Prazo de entrega máximo 40 dias.	( ) Atende ( ) Não atende

Obs. Os acabamentos a serem definidos junto ao fornecedor. Os modelos similares aos sugeridos deverão apresentar materiais de qualidade igual ou similar aos indicados. Entende-se por similar material compatível ou superior ao especificado.

	ARMÁRIO AÉREO – Nicho com porta – 30 unidades Nicho sem porta – 30 unidades **78,6X32X42 CM**	**60**	 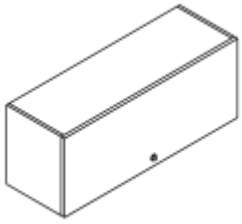

Obs. Os acabamentos a serem definidos junto ao fornecedor. Os modelos similares aos sugeridos deverão apresentar materiais de qualidade igual ou similar aos indicados. Entende-se por similar material compatível ou superior ao especificado.

Critérios	Padrão Avaliativo
01. Armário Aéreo 78,6X32X42 CM. Confeccionados em MDF ou MDP, com no mínimo 25 mm de espessura.	( ) Atende ( ) Não atende
02. Acabamento, em ambas as faces, com laminado melamínico de baixa pressão (BP). Encabeçamento nos topos com fita borda de PVC de 2,5mm de espessura.	( ) Atende ( ) Não atende
03. Portas com acabamento em MDF.	( ) Atende ( ) Não atende
04. Dimensões conforme memorial, podendo variar até 0,5% para menor das medidas especificadas.	( ) Atende ( ) Não atende
05. Assistência Técnica na região de Cuiabá e Várzea Grande/MT.	( ) Atende ( ) Não atende
06. Garantia mínima de 12 meses.	( ) Atende ( ) Não atende
07. Prazo de entrega máximo 40 dias.	( ) Atende ( ) Não atende

Obs. Os acabamentos a serem definidos junto ao fornecedor. Os modelos similares aos sugeridos deverão apresentar materiais de qualidade igual ou similar aos indicados. Entende-se por similar material compatível ou superior ao especificado.

Obs. Os acabamentos a serem definidos junto ao fornecedor. Os modelos similares aos sugeridos deverão apresentar materiais de qualidade igual ou similar aos indicados. Entende-se por similar material compatível ou superior ao especificado.