HSPC - MESAS			
ITEM	DESCRIÇÃO	QUANT.	IMAGEM
01	**MESA TIPO PLATAFORMAS DUPLA-FACE COM ARMÁRIO LATERAL RETRATEIS E CALHAS PARA FIAÇÃO.** **Obs.** Apenas um balcão com dimensão 70x45cm **Dimensão:** 140x140x73 **Cor:** a ser definida	**6**	 Foto Ilustrativa

Obs. Os acabamentos especificados neste memorial são orientativos, Sendo que podem ser considerados os materiais que possuem qualidade igual ou similar aos indicados, Lembrando que entende-se por similar material compatível ou superior ao especificado.

Critérios	Padrão Avaliativo
01. Mesa tipo plataformas dupla-face com armário lateral retrateis e calhas para fiação, e divisória superior, frente e lateral, em vidro, com escrivaninhas confeccionada em MDF ou MDP, com 25 mm de espessura.	( ) Atende ( ) Não atende
02. Acabamentos com laminado melamínico de baixa pressão (BP).	( ) Atende ( ) Não atende
03. Com passa cabos em formato oblongo com 04 saídas independentes para o cabeamento, guia central e tampa externa inferior em formato circular com divisores para a acomodação do cabeamento.	( ) Atende ( ) Não atende
04. Estrutura com pintura eletrostática em epóxi, espessura mínima de 40 mícrons.	( ) Atende ( ) Não atende
05. Gaveteiro tipo pedestal composto por quatro gavetas, e confeccionado em MDF ou MDP, com acabamento, em ambas as faces, com laminado melamínico de baixa pressão (BP) e gavetas com puxadores invisíveis.	( ) Atende ( ) Não atende
06. Com painel divisório entre as mesas confeccionado em vidro.	( ) Atende ( ) Não atende
07. Dimensões conforme memorial, podendo variar até 0,5% para menor das medidas especificadas.	( ) Atende ( ) Não atende
08. Assistência Técnica na região de Cuiabá e Várzea Grande/MT	( ) Atende ( ) Não atende
09. Garantia mínima de 12 meses.	( ) Atende ( ) Não atende
10. Prazo de entrega máximo 40 dias.	( ) Atende ( ) Não atende

Obs. Os acabamentos especificados neste memorial são orientativos, Sendo que podem ser considerados os materiais que possuem qualidade igual ou similar aos indicados, Lembrando que entende-se por similar material compatível ou superior ao especificado.

02	**MESA GERENCIAL COM BALCÃO E CALHA PARA FIAÇÕES.** **DIMENSÃO:** 180x80x73 **Obs.** Apenas um balcão com dimensão 90x50cm **Cor:** A ser definida	**05**	 Foto Ilustrativa

Obs. Os acabamentos especificados neste memorial são orientativos, Sendo que podem ser considerados os materiais que possuem qualidade igual ou similar aos indicados, Lembrando que entende-se por similar material compatível ou superior ao especificado.

Critérios	Padrão Avaliativo
01. Mesa gerencial com balcão e calha para fiações. dimensão: 180x80x73 com armário lateral com duas portas e calha para fiações – individual e final de fileira, confeccionada em MDF ou MDP, com 25 mm de espessura.	( ) Atende ( ) Não atende
02. Acabamentos com laminado melamínico de baixa pressão (BP).	( ) Atende ( ) Não atende
03. Com passa cabos em formato oblongo com 04 saídas independentes para o cabeamento, guia central e tampa externa inferior em formato circular com divisores para a acomodação do cabeamento.	( ) Atende ( ) Não atende
04. Estrutura com pintura eletrostática em epóxi, espessura mínima de 40 mícrons.	( ) Atende ( ) Não atende
05. Gaveteiro tipo pedestal composto por quatro gavetas, e confeccionado em MDF ou MDP, com acabamento, em ambas as faces, com laminado melamínico de baixa pressão (BP) e gavetas com puxadores invisíveis.	( ) Atende ( ) Não atende
06. Dimensões conforme memorial, podendo variar até 0,5% para menor das medidas especificadas.	( ) Atende ( ) Não atende
07. Assistência Técnica na região de Cuiabá e Várzea Grande/MT.	( ) Atende ( ) Não atende
08. Garantia mínima de 12 meses.	( ) Atende ( ) Não atende
09. Prazo de entrega máximo 40 dias.	( ) Atende ( ) Não atende

Obs. Os acabamentos especificados neste memorial são orientativos, Sendo que podem ser considerados os materiais que possuem qualidade igual ou similar aos indicados, Lembrando que entende-se por similar material compatível ou superior ao especificado.

03	**MESA ANGULAR FIXA COM GAVETEIRO TIPO PEDESTAL.** **Dimensão:** 140x140x73 **Cor:** A ser definida	**04**	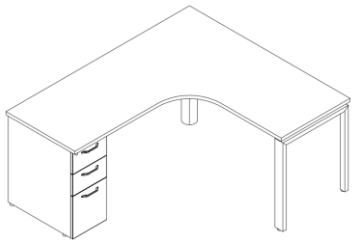

Obs. Os acabamentos especificados neste memorial são orientativos, Sendo que podem ser considerados os materiais que possuem qualidade igual ou similar aos indicados, Lembrando que entende-se por similar material compatível ou superior ao especificado.

Critérios	Padrão Avaliativo
01. Mesa angular fixa com gaveteiro tipo pedestal. Dimensão: 140x80x73com gaveteiro tipo pedestal. e calha para fiações. individual e final de fileira, confeccionada em MDF ou MDP, com 25 mm de espessura.	( ) Atende ( ) Não atende
02. Acabamentos com laminado melamínico de baixa pressão (BP).	( ) Atende ( ) Não atende
03. Com passa cabos em formato oblongo com 04 saídas independentes para o cabeamento, guia central e tampa externa inferior em formato circular com divisores para a acomodação do cabeamento.	( ) Atende ( ) Não atende
04. Estrutura com pintura eletrostática em epóxi, espessura mínima de 40 mícrons.	( ) Atende ( ) Não atende
05. Gaveteiro tipo pedestal, com 02 gavetas menores e 01 gaveta maior confeccionado em MDF ou MDP, com acabamento, em ambas as faces, com laminado melamínico de baixa pressão (BP) e gavetas com puxadores invisíveis.	( ) Atende ( ) Não atende
06. Dimensões conforme memorial, podendo variar até 0,5% para menor das medidas especificadas.	( ) Atende ( ) Não atende
07. Assistência Técnica na região de Cuiabá e Várzea Grande/MT.	( ) Atende ( ) Não atende
08. Garantia mínima de 12 meses.	( ) Atende ( ) Não atende
09. Prazo de entrega máximo 40 dias.	( ) Atende ( ) Não atende

Obs. Os acabamentos especificados neste memorial são orientativos, Sendo que podem ser considerados os materiais que possuem qualidade igual ou similar aos indicados, Lembrando que entende-se por similar material compatível ou superior ao especificado.

04	**PLATAFORMA MONOFACE COM GAVETEIRO TIPO PEDESTAL.** **Dimensão:** 160x80x73 **Cor:** A ser definida	**05**	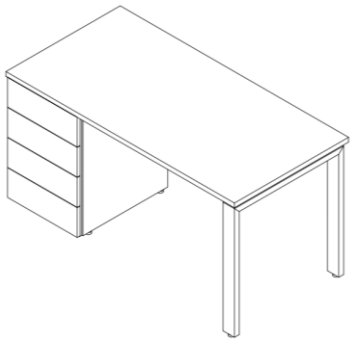

Obs. Os acabamentos especificados neste memorial são orientativos, Sendo que podem ser considerados os materiais que possuem qualidade igual ou similar aos indicados, Lembrando que entende-se por similar material compatível ou superior ao especificado.

Critérios	Padrão Avaliativo
01. Plataforma monoface. Dimensão: 160x80x73com gaveteiro tipo pedestal. e calha para fiações. individual e final de fileira, confeccionada em MDF ou MDP, com 25 mm de espessura.	( ) Atende ( ) Não atende
02. Acabamentos com laminado melamínico de baixa pressão (BP).	( ) Atende ( ) Não atende
03. Com passa cabos em formato oblongo com 04 saídas independentes para o cabeamento, guia central e tampa externa inferior em formato circular com divisores para a acomodação do cabeamento.	( ) Atende ( ) Não atende
04. Estrutura com pintura eletrostática em epóxi, espessura mínima de 40 mícrons.	( ) Atende ( ) Não atende
05. Gaveteiro tipo pedestal composto por quatro gavetas, e confeccionado em MDF ou MDP, com acabamento, em ambas as faces, com laminado melamínico de baixa pressão (BP) e gavetas com puxadores invisíveis.	( ) Atende ( ) Não atende
06. Dimensões conforme memorial, podendo variar até 0,5% para menor das medidas especificadas.	( ) Atende ( ) Não atende
07. Assistência Técnica na região de Cuiabá e Várzea Grande/MT.	( ) Atende ( ) Não atende
08. Garantia mínima de 12 meses.	( ) Atende ( ) Não atende
09. Prazo de entrega máximo 40 dias.	( ) Atende ( ) Não atende

Obs. Os acabamentos especificados neste memorial são orientativos, Sendo que podem ser considerados os materiais que possuem qualidade igual ou similar aos indicados, Lembrando que entende-se por similar material compatível ou superior ao especificado.

ARMÁRIOS – LINHA EXECUTIVA			
02	**ARMÁRIO ALTO** **Armário Alto APL8116 - 800x470x1580** Modelo: Porta translucida	**11**	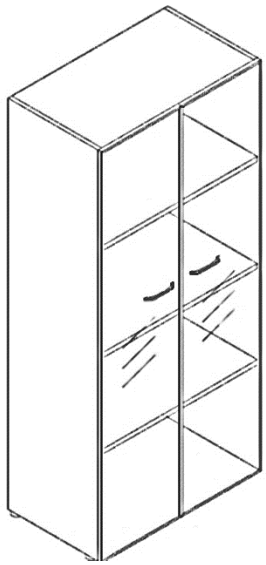

Obs. Os acabamentos especificados neste memorial são orientativos, Sendo que podem ser considerados os materiais que possuem qualidade igual ou similar aos indicados, Lembrando que entende-se por similar material compatível ou superior ao especificado.

Critérios	Padrão Avaliativo
01. Armário alto - 800x470x1580. Confeccionados em MDF ou MDP, com no mínimo 25 mm de espessura.	( ) Atende ( ) Não atende
02. Acabamento, em ambas as faces, com laminado melamínico de baixa pressão (BP). Encabeçamento nos topos com fita borda de PVC de 2,5mm de espessura.	( ) Atende ( ) Não atende
03. Portas com acabamento em Vidro Fumê.	( ) Atende ( ) Não atende
04. Dimensões conforme memorial, podendo variar até 0,5% para menor das medidas especificadas.	( ) Atende ( ) Não atende
05. Assistência Técnica na região de Cuiabá e Várzea Grande/MT.	( ) Atende ( ) Não atende
06. Garantia mínima de 12 meses.	( ) Atende ( ) Não atende
07. Prazo de entrega máximo 40 dias.	( ) Atende ( ) Não atende

03	**ARMÁRIO ALTO** **Armário Alto** **APL8016 - 800x470x1580** Modelo: Porta de madeira	**06**	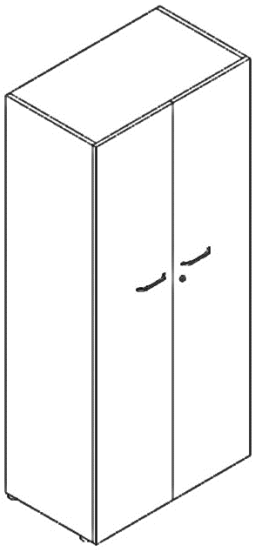

Obs. Os acabamentos especificados neste memorial são orientativos, Sendo que podem ser considerados os materiais que possuem qualidade igual ou similar aos indicados, Lembrando que entende-se por similar material compatível ou superior ao especificado.

Critérios	Padrão Avaliativo
01. Armário alto - 800x470x2107. Confeccionados em MDF ou MDP, com no mínimo 25 mm de espessura.	( ) Atende ( ) Não atende
02. Acabamento, em ambas as faces, com laminado melamínico de baixa pressão (BP). Encabeçamento nos topos com fita borda de PVC de 2,5mm de espessura.	( ) Atende ( ) Não atende
03. Portas com acabamento em MDF.	( ) Atende ( ) Não atende
04. Dimensões conforme memorial, podendo variar até 0,5% para menor das medidas especificadas.	( ) Atende ( ) Não atende
05. Assistência Técnica na região de Cuiabá e Várzea Grande/MT.	( ) Atende ( ) Não atende
06. Garantia mínima de 12 meses.	( ) Atende ( ) Não atende
07. Prazo de entrega máximo 40 dias.	( ) Atende ( ) Não atende

04	**ARMÁRIO ESTANTE Linha APL8117 – 800x470x1580**	**10**	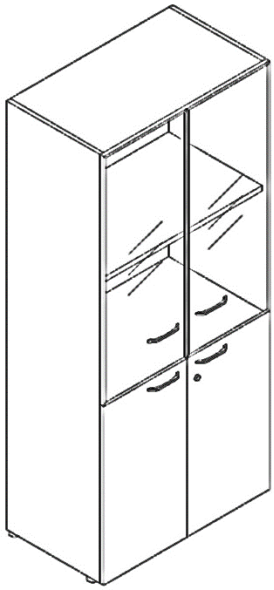

Obs. Os acabamentos especificados neste memorial são orientativos, Sendo que podem ser considerados os materiais que possuem qualidade igual ou similar aos indicados, Lembrando que entende-se por similar material compatível ou superior ao especificado.

Critérios	Padrão Avaliativo
01. Armário Estante - 800x470x1580. Confeccionados em MDF ou MDP, com no mínimo 25 mm de espessura.	( ) Atende ( ) Não atende
02. Acabamento, em ambas as faces, com laminado melamínico de baixa pressão (BP). Encabeçamento nos topos com fita borda de PVC de 2,5mm de espessura.	( ) Atende ( ) Não atende
03. Portas com acabamento em vidro fumê e MDF.	( ) Atende ( ) Não atende
04. Dimensões conforme memorial, podendo variar até 0,5% para menor das medidas especificadas.	( ) Atende ( ) Não atende
05. Assistência Técnica na região de Cuiabá e Várzea Grande/MT.	( ) Atende ( ) Não atende
06. Garantia mínima de 12 meses.	( ) Atende ( ) Não atende
07. Prazo de entrega máximo 40 dias.	( ) Atende ( ) Não atende

Obs. Os acabamentos especificados neste memorial são orientativos, Sendo que podem ser considerados os materiais que possuem qualidade igual ou similar aos indicados, Lembrando que entende-se por similar material compatível ou superior ao especificado.

05	**Armário Baixo** **APL8071 - 800x470x705**	6	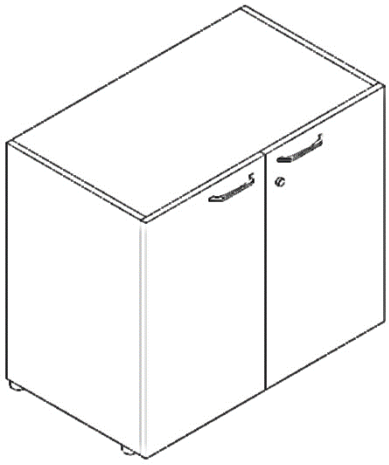

Obs. Os acabamentos especificados neste memorial são orientativos, Sendo que podem ser considerados os materiais que possuem qualidade igual ou similar aos indicados, Lembrando que entende-se por similar material compatível ou superior ao especificado.

Critérios	Padrão Avaliativo
01. Armário Baixo -800x470x705. Confeccionados em MDF ou MDP, com no mínimo 25 mm de espessura.	( ) Atende ( ) Não atende
02. Acabamento, em ambas as faces, com laminado melamínico de baixa pressão (BP). Encabeçamento nos topos com fita borda de PVC de 2,5mm de espessura.	( ) Atende ( ) Não atende
03. Portas com acabamento em MDF .	( ) Atende ( ) Não atende
04. Dimensões conforme memorial, podendo variar até 0,5% para menor das medidas especificadas.	( ) Atende ( ) Não atende
05. Assistência Técnica na região de Cuiabá e Várzea Grande/MT.	( ) Atende ( ) Não atende
06. Garantia mínima de 12 meses.	( ) Atende ( ) Não atende
07. Prazo de entrega máximo 40 dias.	( ) Atende ( ) Não atende

Obs. Os acabamentos especificados neste memorial são orientativos, Sendo que podem ser considerados os materiais que possuem qualidade igual ou similar aos indicados, Lembrando que entende-se por similar material compatível ou superior ao especificado.

Obs. Os acabamentos especificados neste memorial são orientativos, Sendo que podem ser considerados os materiais que possuem qualidade igual ou similar aos indicados, Lembrando que entende-se por similar material compatível ou superior ao especificado.