SSA - MESAS			
ITEM	DESCRIÇÃO	QUANT.	IMAGEM
02	**MESA TIPO PLATAFORMA DUPLA-FACE COM GAVETEIRO PEDESTAL COM QUATRO GAVETAS – INDIVIDUAL E FINAL DE FILEIRA. COM DIVISÓRIAS DE VIDRO.** **Dimensão:** 140x140x73 **Cor:** a ser definida **Obs.:** Com calhas para fiação.	**03**	 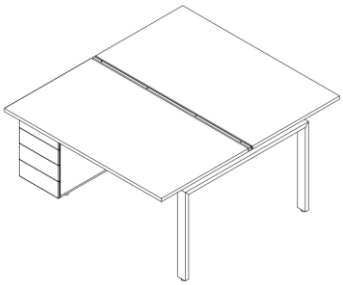 Foto Ilustrativa

Obs. Os acabamentos a serem definidos junto ao fornecedor. Os modelos similares aos sugeridos deverão apresentar materiais de qualidade igual ou similar aos indicados. Entende-se por similar material compatível ou superior ao especificado.

Critérios	Padrão Avaliativo
01. Mesas tipo plataformas, com escrivaninhas confeccionada em MDF ou MDP, com 25 mm de espessura.	( ) Atende ( ) Não atende
02. Acabamentos com laminado melamínico de baixa pressão (BP).	( ) Atende ( ) Não atende
03. Com passa cabos em formato oblongo com 04 saídas independentes para o cabeamento, guia central e tampa externa inferior em formato circular com divisores para a acomodação do cabeamento.	( ) Atende ( ) Não atende
04. Estrutura com pintura eletrostática em epóxi, espessura mínima de 40 mícrons.	( ) Atende ( ) Não atende
05. Gaveteiro tipo pedestal composto por quatro gavetas, e confeccionado em MDF ou MDP, com acabamento, em ambas as faces, com laminado melamínico de baixa pressão (BP) e gavetas com puxadores invisíveis.	( ) Atende ( ) Não atende
06. Com painel divisório entre as mesas confeccionado em vidro.	( ) Atende ( ) Não atende
07. Dimensões conforme memorial, podendo variar até 0,5% para menor das medidas especificadas.	( ) Atende ( ) Não atende
08. Assistência Técnica na região de Cuiabá e Várzea Grande/MT	( ) Atende ( ) Não atende
09. Garantia mínima de 12 meses.	( ) Atende ( ) Não atende
10. Prazo de entrega máximo 40 dias.	( ) Atende ( ) Não atende

Obs. Os acabamentos a serem definidos junto ao fornecedor. Os modelos similares aos sugeridos deverão apresentar materiais de qualidade igual ou similar aos indicados. Entende-se por similar material compatível ou superior ao especificado.

03	**MESA GERENCIAL COM ARMÁRIO LATERAL COM DUAS PORTAS E CALHA PARA FIAÇÕES.** **DIMENSÃO:** 160x70x73 **Obs.** Apenas um balcão com dimensão 100x50cm **Cor:** A ser definida	**01**	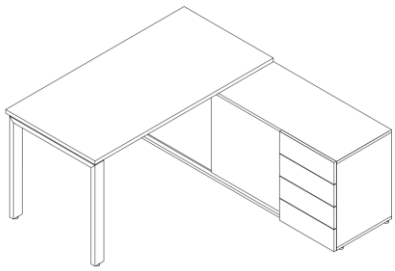 Foto Ilustrativa

Obs. Os acabamentos a serem definidos junto ao fornecedor. Os modelos similares aos sugeridos deverão apresentar materiais de qualidade igual ou similar aos indicados. Entende-se por similar material compatível ou superior ao especificado.

Critérios	Padrão Avaliativo
01. Mesa gerencial, dimensão: 160x70x73com armário lateral com duas portas e calha para fiações – individual e final de fileira, confeccionada em MDF ou MDP, com 25 mm de espessura.	( ) Atende ( ) Não atende
02. Acabamentos com laminado melamínico de baixa pressão (BP).	( ) Atende ( ) Não atende
03. Com passa cabos em formato oblongo com 04 saídas independentes para o cabeamento, guia central e tampa externa inferior em formato circular com divisores para a acomodação do cabeamento.	( ) Atende ( ) Não atende
04. Estrutura com pintura eletrostática em epóxi, espessura mínima de 40 mícrons.	( ) Atende ( ) Não atende
05. Gaveteiro tipo pedestal composto por quatro gavetas, e confeccionado em MDF ou MDP, com acabamento, em ambas as faces, com laminado melamínico de baixa pressão (BP) e gavetas com puxadores invisíveis.	( ) Atende ( ) Não atende
06. Dimensões conforme memorial, podendo variar até 0,5% para menor das medidas especificadas.	( ) Atende ( ) Não atende
07. Assistência Técnica na região de Cuiabá e Várzea Grande/MT.	( ) Atende ( ) Não atende
08. Garantia mínima de 12 meses.	( ) Atende ( ) Não atende
09. Prazo de entrega máximo 40 dias.	( ) Atende ( ) Não atende

Obs. Os acabamentos a serem definidos junto ao fornecedor. Os modelos similares aos sugeridos deverão apresentar materiais de qualidade igual ou similar aos indicados. Entende-se por similar material compatível ou superior ao especificado.

06	**PLATAFORMA MONOFACE COM GAVETEIRO TIPO PEDESTAL.** **Dimensão:** 140x80x73 **Cor:** A ser definida	**02**	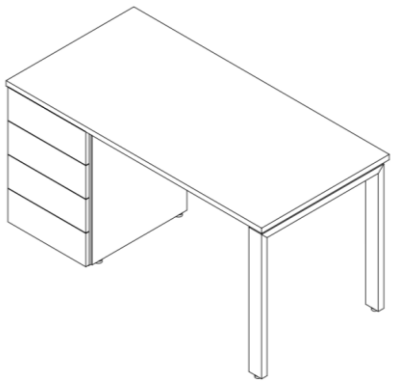 Foto Ilustrativa

Obs. Os acabamentos a serem definidos junto ao fornecedor. Os modelos similares aos sugeridos deverão apresentar materiais de qualidade igual ou similar aos indicados. Entende-se por similar material compatível ou superior ao especificado.

Critérios	Padrão Avaliativo
01. Plataforma monoface. Dimensão: 160x80x73 com gaveteiro tipo pedestal. e calha para fiações. Individual e final de fileira, confeccionada em MDF ou MDP, com 25 mm de espessura.	( ) Atende ( ) Não atende
02. Acabamentos com laminado melamínico de baixa pressão (BP).	( ) Atende ( ) Não atende
03. Com passa cabos em formato oblongo com 04 saídas independentes para o cabeamento, guia central e tampa externa inferior em formato circular com divisores para a acomodação do cabeamento.	( ) Atende ( ) Não atende
04. Estrutura com pintura eletrostática em epóxi, espessura mínima de 40 mícrons.	( ) Atende ( ) Não atende
05. Gaveteiro tipo pedestal composto por quatro gavetas, e confeccionado em MDF ou MDP, com acabamento, em ambas as faces, com laminado melamínico de baixa pressão (BP) e gavetas com puxadores invisíveis.	( ) Atende ( ) Não atende
06. Dimensões conforme memorial, podendo variar até 0,5% para menor das medidas especificadas.	( ) Atende ( ) Não atende
07. Assistência Técnica na região de Cuiabá e Várzea Grande/MT.	( ) Atende ( ) Não atende
08. Garantia mínima de 12 meses.	( ) Atende ( ) Não atende
09. Prazo de entrega máximo 40 dias.	( ) Atende ( ) Não atende

Obs. Os acabamentos a serem definidos junto ao fornecedor. Os modelos similares aos sugeridos deverão apresentar materiais de qualidade igual ou similar aos indicados. Entende-se por similar material compatível ou superior ao especificado.

10	**MESA DE REUNIÃO COM TAMPO RETANGULAR, E PÉS EM ESTRUTURA DE ALUMINIO.** **Dimensões:** 2,00x1,10x0,73m **Cor:** A ser definida	**01**	

Obs. Os acabamentos a serem definidos junto ao fornecedor. Os modelos similares aos sugeridos deverão apresentar materiais de qualidade igual ou similar aos indicados. Entende-se por similar material compatível ou superior ao especificado.

Critérios	Padrão Avaliativo
01. Mesa de reunião com tampo retangular, e pés em estrutura de alumínio. Encabeçamento nos topos com fita borda de PVC de 2,5mm de espessura. Com passa cabos, e caixa para tomadas.	( ) Atende ( ) Não atende
02. Acabamentos com laminado melamínico de baixa pressão (BP).	( ) Atende ( ) Não atende
03. Com passa cabos em formato oblongo com 04 saídas independentes para o cabeamento, guia central e tampa externa inferior em formato circular com divisores para a acomodação do cabeamento.	( ) Atende ( ) Não atende
04. Estrutura composta por pórticos em tubo de 30x70x2,0mm de espessura, e travessas superior horizontais em tubo 30x50x1,2mm de espessura interligada aos pórticos. Pintura eletrostática em epóxi, espessura mínima de 40 mícrons.	( ) Atende ( ) Não atende
05. Com calhas para acomodação de fiação.	( ) Atende ( ) Não atende
06. Dimensões conforme memorial, podendo variar até 0,5% para menor das medidas especificadas.	( ) Atende ( ) Não atende
07. Assistência Técnica na região de Cuiabá e Várzea Grande/MT.	( ) Atende ( ) Não atende
08. Garantia mínima de 12 meses.	( ) Atende ( ) Não atende
09. Prazo de entrega máximo 40 dias.	( ) Atende ( ) Não atende

Obs. Os acabamentos a serem definidos junto ao fornecedor. Os modelos similares aos sugeridos deverão apresentar materiais de qualidade igual ou similar aos indicados. Entende-se por similar material compatível ou superior ao especificado.

ARMÁRIOS			
12	**ARMÁRIO ALTO** **800x470x2107** Modelo: Porta em MDF	**02**	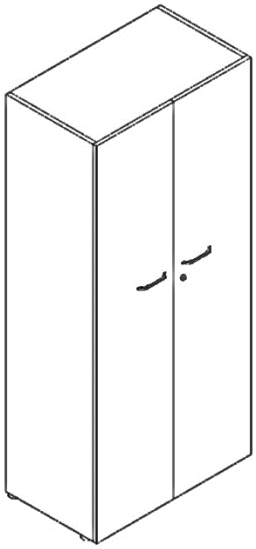

Obs. Os acabamentos a serem definidos junto ao fornecedor. Os modelos similares aos sugeridos deverão apresentar materiais de qualidade igual ou similar aos indicados. Entende-se por similar material compatível ou superior ao especificado.

Critérios	Padrão Avaliativo
01. Mesa de reunião com tampo retangular, e pés em estrutura de alumínio. Encabeçamento nos topos com fita borda de PVC de 2,5mm de espessura. Com passa cabos, e caixa para tomadas.	( ) Atende ( ) Não atende
02. Acabamentos com laminado melamínico de baixa pressão (BP).	( ) Atende ( ) Não atende
03. Com passa cabos em formato oblongo com 04 saídas independentes para o cabeamento, guia central e tampa externa inferior em formato circular com divisores para a acomodação do cabeamento.	( ) Atende ( ) Não atende
04. Estrutura composta por pórticos em tubo de 30x70x2,0mm de espessura, e travessas superior horizontais em tubo 30x50x1,2mm de espessura interligada aos pórticos. Pintura eletrostática em epóxi, espessura mínima de 40 mícrons.	( ) Atende ( ) Não atende
05. Com calhas para acomodação de fiação.	( ) Atende ( ) Não atende
06. Dimensões conforme memorial, podendo variar até 0,5% para menor das medidas especificadas.	( ) Atende ( ) Não atende
07. Assistência Técnica na região de Cuiabá e Várzea Grande/MT.	( ) Atende ( ) Não atende
08. Garantia mínima de 12 meses.	( ) Atende ( ) Não atende
09. Prazo de entrega máximo 40 dias.	( ) Atende ( ) Não atende

Obs. Os acabamentos a serem definidos junto ao fornecedor. Os modelos similares aos sugeridos deverão apresentar materiais de qualidade igual ou similar aos indicados. Entende-se por similar material compatível ou superior ao especificado.

14	**ARMÁRIO BAIXO DUAS PORTAS 800x470x705**	**06**	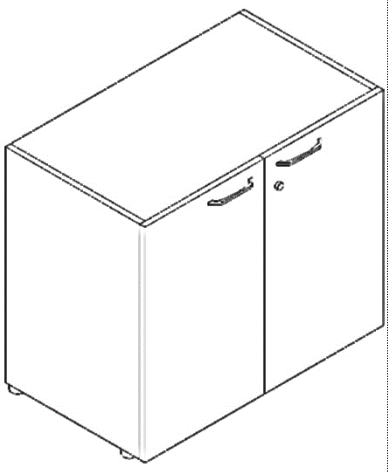

Obs. Os acabamentos a serem definidos junto ao fornecedor. Os modelos similares aos sugeridos deverão apresentar materiais de qualidade igual ou similar aos indicados. Entende-se por similar material compatível ou superior ao especificado.

Critérios	Padrão Avaliativo
01. Armário Baixo -800x470x705. Confeccionados em MDF ou MDP, com no mínimo 25 mm de espessura.	( ) Atende ( ) Não atende
02. Acabamento, em ambas as faces, com laminado melamínico de baixa pressão (BP). Encabeçamento nos topos com fita borda de PVC de 2,5mm de espessura.	( ) Atende ( ) Não atende
03. Portas com acabamento em MDF .	( ) Atende ( ) Não atende
04. Dimensões conforme memorial, podendo variar até 0,5% para menor das medidas especificadas.	( ) Atende ( ) Não atende
05. Assistência Técnica na região de Cuiabá e Várzea Grande/MT.	( ) Atende ( ) Não atende
06. Garantia mínima de 12 meses.	( ) Atende ( ) Não atende
07. Prazo de entrega máximo 40 dias.	( ) Atende ( ) Não atende

Obs. Os acabamentos a serem definidos junto ao fornecedor. Os modelos similares aos sugeridos deverão apresentar materiais de qualidade igual ou similar aos indicados. Entende-se por similar material compatível ou superior ao especificado.

14	**ARMÁRIO BAIXO COM UMA PORTA** **40x470x705**	**02**	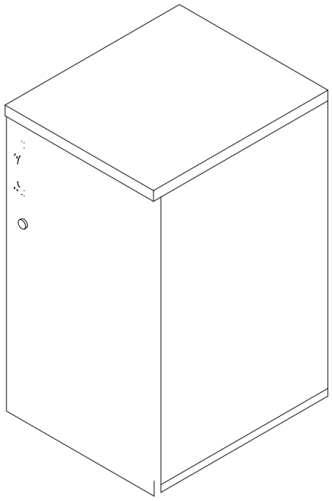

Obs. Os acabamentos a serem definidos junto ao fornecedor. Os modelos similares aos sugeridos deverão apresentar materiais de qualidade igual ou similar aos indicados. Entende-se por similar material compatível ou superior ao especificado.

Critérios	Padrão Avaliativo
01. Armário Baixo - 40x470x705. Confeccionados em MDF ou MDP, com no mínimo 25 mm de espessura.	( ) Atende ( ) Não atende
02. Acabamento, em ambas as faces, com laminado melamínico de baixa pressão (BP). Encabeçamento nos topos com fita borda de PVC de 2,5mm de espessura.	( ) Atende ( ) Não atende
03. Porta com acabamento em MDF .	( ) Atende ( ) Não atende
04. Dimensões conforme memorial, podendo variar até 0,5% para menor das medidas especificadas.	( ) Atende ( ) Não atende
05. Assistência Técnica na região de Cuiabá e Várzea Grande/MT.	( ) Atende ( ) Não atende
06. Garantia mínima de 12 meses.	( ) Atende ( ) Não atende
07. Prazo de entrega máximo 40 dias.	( ) Atende ( ) Não atende

Obs. Os acabamentos a serem definidos junto ao fornecedor. Os modelos similares aos sugeridos deverão apresentar materiais de qualidade igual ou similar aos indicados. Entende-se por similar material compatível ou superior ao especificado.

14	**ESTANTE MONOFACE** **118X32X200 CM**	**01**	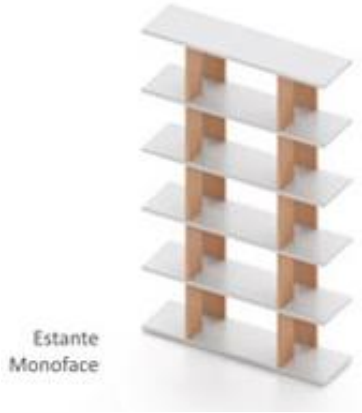

Obs. Os acabamentos a serem definidos junto ao fornecedor. Os modelos similares aos sugeridos deverão apresentar materiais de qualidade igual ou similar aos indicados. Entende-se por similar material compatível ou superior ao especificado.

Critérios	Padrão Avaliativo
01. Estante Monoface. Dimensões: 118X32X200cm. Confeccionados em MDF ou MDP, com no mínimo 25 mm de espessura.	( ) Atende ( ) Não atende
02. Acabamento, em ambas as faces, com laminado melamínico de baixa pressão (BP). Encabeçamento nos topos com fita borda de PVC de 2,5mm de espessura.	( ) Atende ( ) Não atende
03. Porta com acabamento em MDF .	( ) Atende ( ) Não atende
04. Dimensões conforme memorial, podendo variar até 0,5% para menor das medidas especificadas.	( ) Atende ( ) Não atende
05. Assistência Técnica na região de Cuiabá e Várzea Grande/MT.	( ) Atende ( ) Não atende
06. Garantia mínima de 12 meses.	( ) Atende ( ) Não atende
07. Prazo de entrega máximo 40 dias.	( ) Atende ( ) Não atende

Obs. Os acabamentos a serem definidos junto ao fornecedor. Os modelos similares aos sugeridos deverão apresentar materiais de qualidade igual ou similar aos indicados. Entende-se por similar material compatível ou superior ao especificado.

14	**ARMÁRIO AÉREO –** Nicho com porta – 05 unidades Nicho sem porta – 03 unidades **78,6X32X42 CM**	**08**	 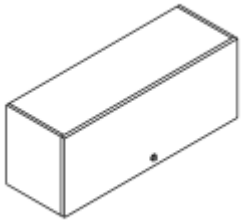

Obs. Os acabamentos a serem definidos junto ao fornecedor. Os modelos similares aos sugeridos deverão apresentar materiais de qualidade igual ou similar aos indicados. Entende-se por similar material compatível ou superior ao especificado.

Critérios	Padrão Avaliativo
01. Armário Aéreo 78,6X32X42 CM. Confeccionados em MDF ou MDP, com no mínimo 25 mm de espessura.	( ) Atende ( ) Não atende
02. Acabamento, em ambas as faces, com laminado melamínico de baixa pressão (BP). Encabeçamento nos topos com fita borda de PVC de 2,5mm de espessura.	( ) Atende ( ) Não atende
03. Portas com acabamento em MDF.	( ) Atende ( ) Não atende
04. Dimensões conforme memorial, podendo variar até 0,5% para menor das medidas especificadas.	( ) Atende ( ) Não atende
05. Assistência Técnica na região de Cuiabá e Várzea Grande/MT.	( ) Atende ( ) Não atende
06. Garantia mínima de 12 meses.	( ) Atende ( ) Não atende
07. Prazo de entrega máximo 40 dias.	( ) Atende ( ) Não atende

Obs. Os acabamentos a serem definidos junto ao fornecedor. Os modelos similares aos sugeridos deverão apresentar materiais de qualidade igual ou similar aos indicados. Entende-se por similar material compatível ou superior ao especificado.

Obs. Os acabamentos a serem definidos junto ao fornecedor. Os modelos similares aos sugeridos deverão apresentar materiais de qualidade igual ou similar aos indicados. Entende-se por similar material compatível ou superior ao especificado.