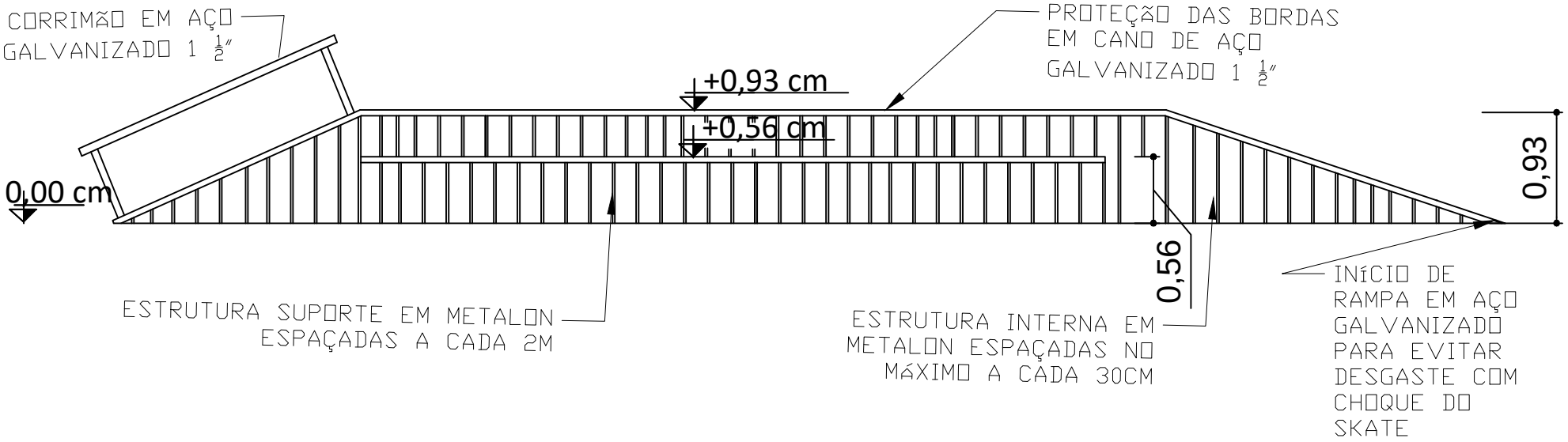

Vista A - Elemento 01

Escala: 1/50

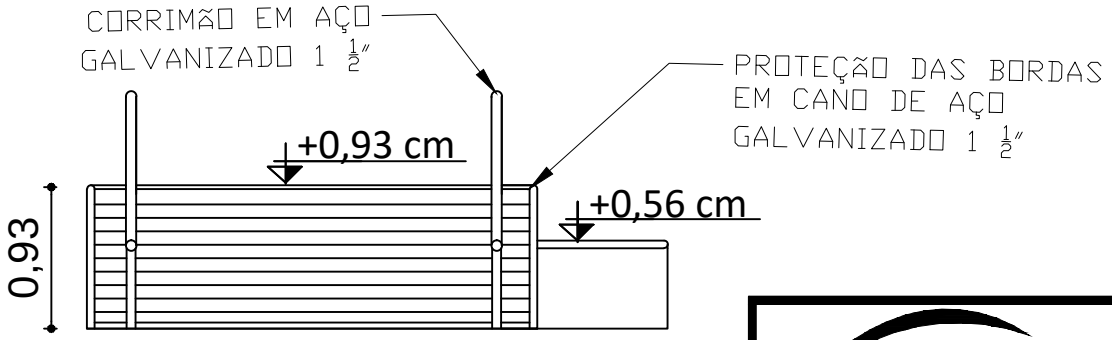

Vista B - Elemento 01

Escala: 1/50

Obra: Construção		Local: Pista de Skate - CAP	
Autor do Projeto: Eng. Benedito Carneiro		Resp. Execução:	
CREA / CAU: 120744528-2/RN		CREA / CAU:	
Etapa: Estrutural		Área (m²):	
Título: Planta Baixa e Perspectivas			
Escala: Indicada	Revisão: 01	Data revisão: JUN/19	Folha: 02/12