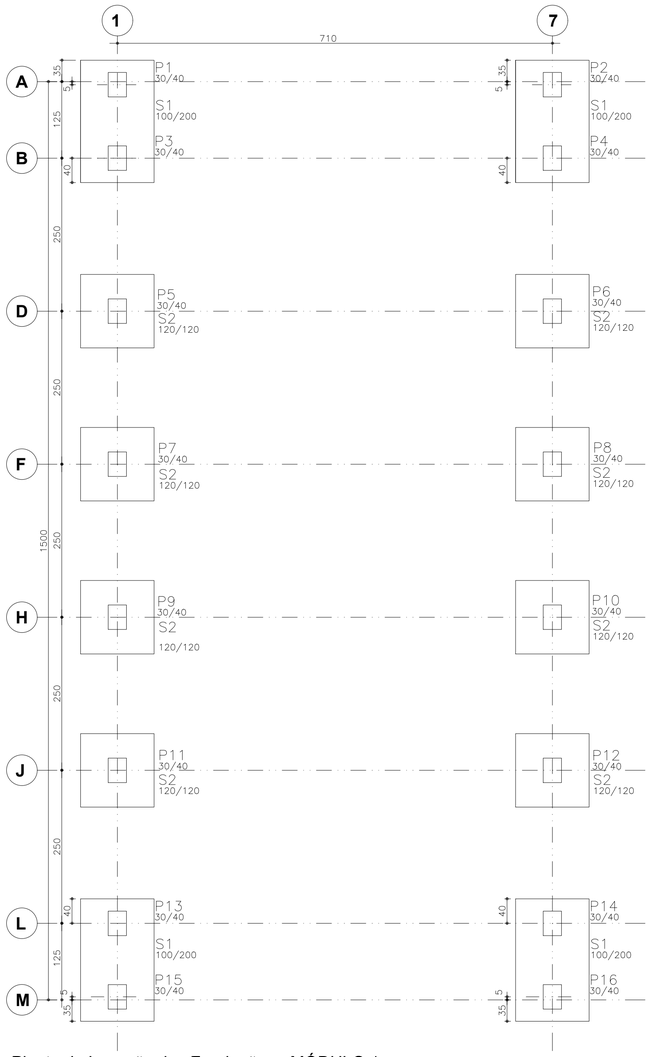

Planta de Locação das Fundações - MÓDULO 1

Esc.: 1:50

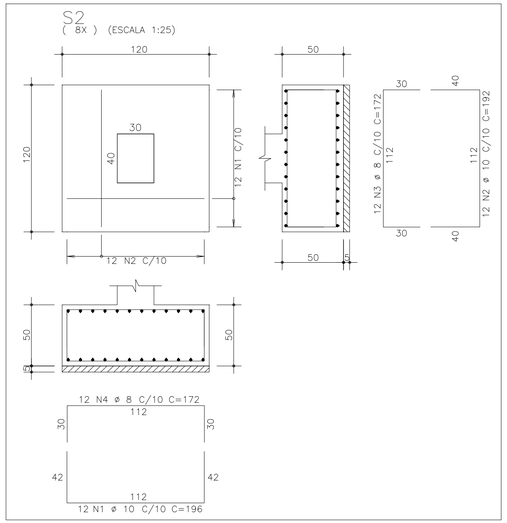

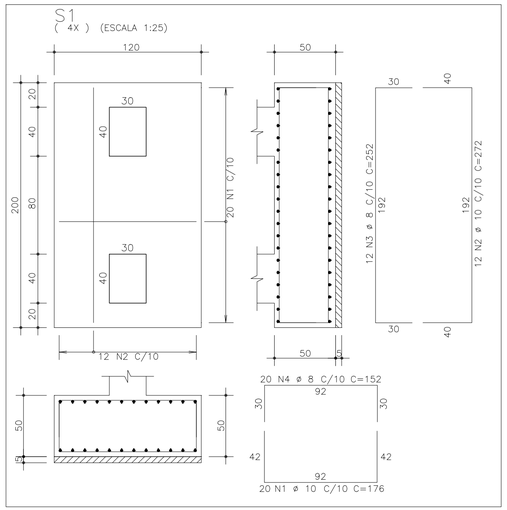

QUANTIDADES CHUMBADOR - MODULO 1					
Descrição	**Material**	**Quant.**	**Unidade**	**Peso Unitário**	**Subtotal (kg)**
Chapa 70x70x10 mm	ASTM A36	32,0	un	0,4 kg/un	12
Chapa 350x200x16 mm	ASTM A36	16,0	un	8,8 kg/un	141
Barra redonda Ø3/4"	SAE 1020	24,0	m	2,2 kg/m	54
				TOTAL AÇO ESTRUTURAL	**207**

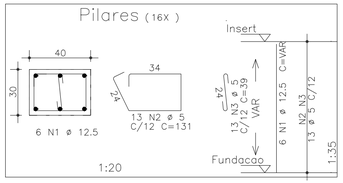

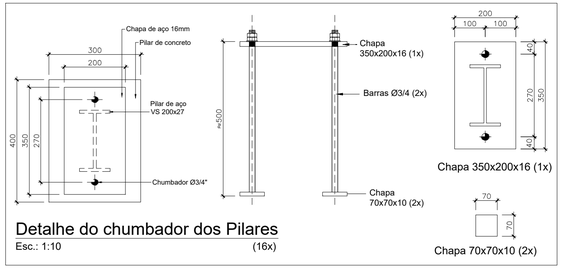

Detalhe do chumbador dos Pilares

Esc.: 1:10 (16x)

MÓDULO	PILAR	DH	DV
1A	P3	-10844	38206
	P4	-3868	39526
	P13	-8519	25924
	P14	-1543	27244
1B	P3	-22727	32569
	P4	-16564	36095
	P13	-16519	21720
	P14	-10356	25246
1C	P3	-32117	23361
	P4	-27445	28706
	P13	-22706	15134
	P14	-18033	20479
1D	P3	-42269	13216
	P4	-39614	19801
	P13	-30676	8542
	P14	-28021	15127
1E	P3	-44276	-969
	P4	-43862	6118
	P13	-31798	-1698
	P14	-31384	5389
1F	P3	-41740	-14804
	P4	-43569	-7943
	P13	-29662	-11583
	P14	-31491	-4723
1G	P3	-34985	-27155
	P4	-38875	-21215
	P13	-24528	-20307
	P14	-28418	-14367
1H	P3	22082	-24361
	P4	16337	-28533
	P13	14736	-14247
	P14	8991	-18420
1I	P3	30147	-13123
	P4	26627	-19289
	P13	19291	-6926
	P14	15771	-13092
1J	P3	32877	437
	P4	32204	-6631
	P13	20433	1622
	P14	19760	-5447
1K	P3	29787	13920
	P4	32081	7201
	P13	17958	9882
	P14	20252	3163

DH = Distância horizontal em relação ao eixo vertical

DV = Distância vertical em relação ao eixo horizontal

AÇO	POS	BIT (mm)	QUANT	COMPRIMENTO UNIT (cm)	COMPRIMENTO TOTAL (cm)
S1 (X4)					
50	1	10	80	176	14080
50	2	10	48	272	13056
50	3	8	48	252	12096
50	4	8	80	152	12160
S2 (X8)					
50	1	10	96	196	18816
50	2	10	96	192	18432
50	3	8	96	172	16512
50	4	8	96	172	16512
P1 e Outros (X16)					
50	1	12.5	96	147	14112
60	2	5	208	131	27248
60	3	5	208	39	8112

RESUMO AÇO CA 50-60			
AÇO	BIT (mm)	COMPR (m)	PESO (kg)
60	5	354	54
50	8	573	226
50	10	644	402
50	12.5	141	136
Peso Total	60 =		54 kg
Peso Total	50 =		764 kg

Volume de concreto = 12,48 m3
Área de Fôrmas = 54,40 m2
Lastro de concreto magro Esp. 5cm = 28,00 m2

PLANTA CHAVE

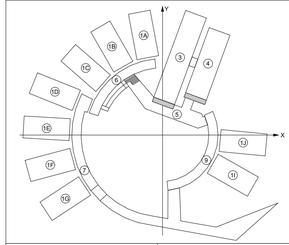

Tabela de Perfis					Parafusos	
Perfil	d	bf	tf	tw	Símbolo	Diâmetro
W 150x13	148	100	4,9	4,3		3/8" (Ø10mm)
W 200x15	200	100	5,2	4,3		1/2" (Ø12,5mm)
W 310x23,8	305	101	6,7	5,6		5/8" (Ø16mm)
VS 200x27	200	100	9,5	8,0		3/4" (Ø19mm)
Dimensões em milímetros						1 1/2" (Ø38mm)

NOTAS:

a) Resistência característica do concreto - fck=25 MPa;
Módulo de elasticidade Eci aos 28 dias adotado - 25,2 GPa;
Aços: CA-50 e CA-60.
Classe de agressividade ambiental II.
Fator água cimento ≤ 0,55
Agregado graúdo: brita calcárea

b) Tensão admissível considerada para o projeto das fundações igual a 100 kPa (1,0 kgf/cm²).
Conforme relatório de sondagem de 29/11/2017.

c) Adotar procedimentos rigorosos de execução de forma a garantir os seguintes cobrimentos nominais mínimos:
Fundações: 40mm
Pilares e vigas: 30mm

d) Cotas em centímetro, exceto onde indicado.

e) As cotas prevalecem sobre os desenhos.

TÍTULO: ALTERAÇÃO E ADEQUAÇÃO DO PROJETO

DESENHADO POR:	APROVADO POR:	
LUIZ HENRIQUE	VANESSA SALTORE	
REVISÃO: 01	DATA: 10/09/2020	STATUS: PROJETO EXECUTIVO

Sesc Pantanal

PROJETO: ESCOLA SESC PANTANAL - POCONÉ MT - FASE 01

OBJETO: ESTRUTURA - MÓDULO 1 - FUNDAÇÕES

AUTORES DO PROJETO:
MANOEL SANTINHO RODRIGUES JUNIOR CREA 1826/D
ALBERTO RODRIGUES DALMASO CREA 120075ZII-2

ESCALA:	FORMATO:	DATA:	ARQUIVO:
INDIC.	A1	27/06/2018	CAP-3.DES-2.30-CEM-USE-026_REV01.DWG

CODIFICAÇÃO DOCUMENTO TÉCNICO:

CAP-3.DES-2.30-CEM-USE-002_REV02 02/24